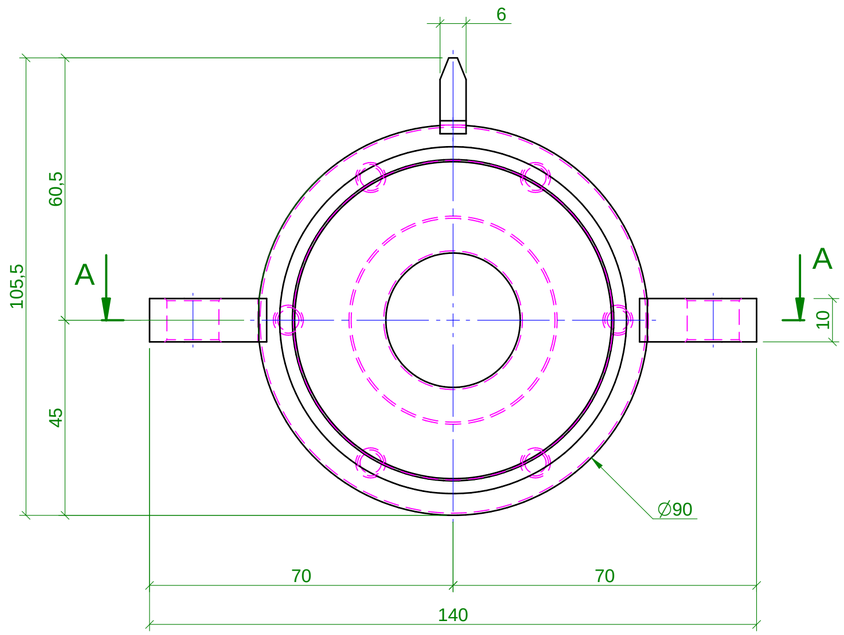

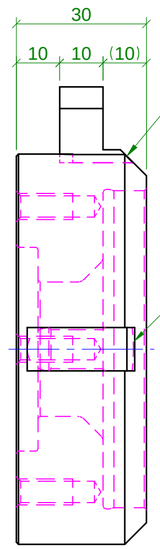

Schweißnähte an Kontur von Pos 240 sauber verschleifen!/
Grind the weld seams cleanly on the contour of position 240!

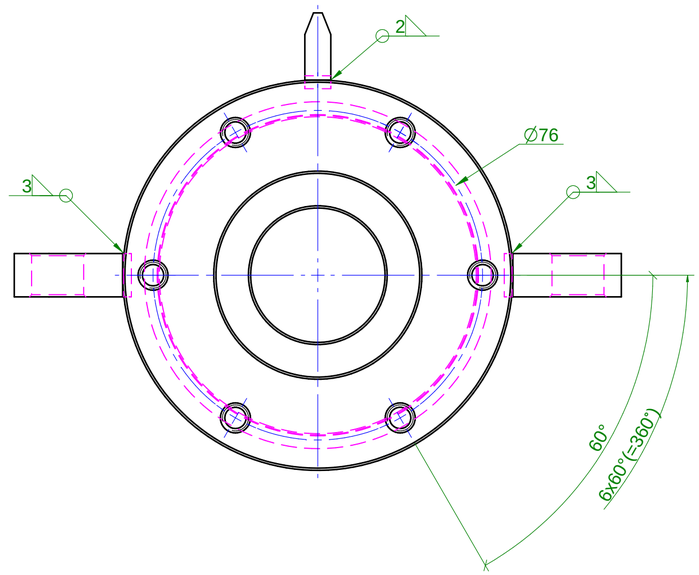

Symbole für die Oberflächenbeschaffenheit	
In der Zeichnung nach DIN ISO 1302	nach DIN 3141 Reihe 2
=	
w = Rz 100	
x = Rz 25	
y = Rz 6,3	
z = Rz 1	

Schnitt A-A

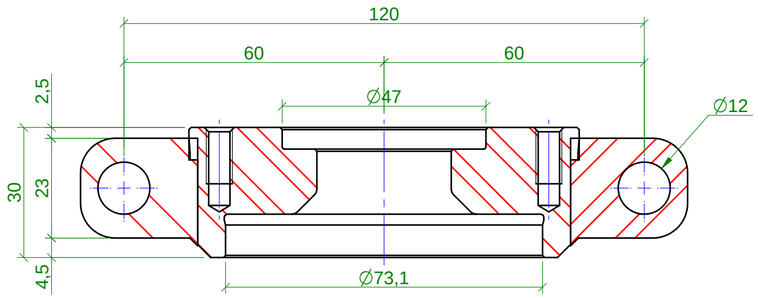

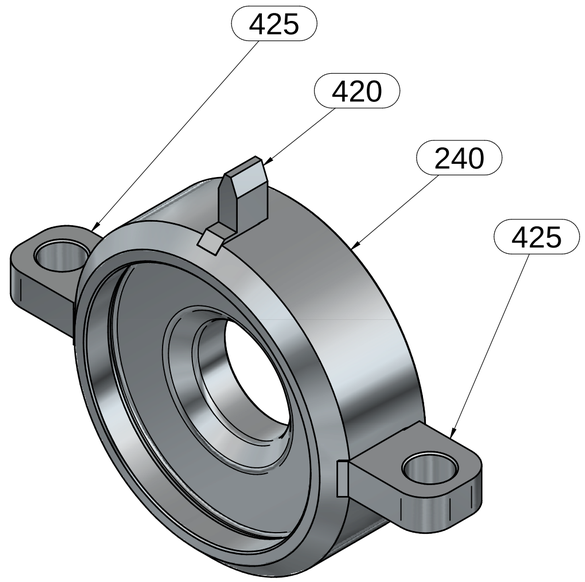

Pos.	Stück	Benennung	Zeichn.-Nr.	Halbzeug	Breite	Länge	Material	Bemerkung	Hersteller	Masse
425	2	Blech	BE-SLM-0125-425-0	BL 10	24,8	27	1.4404	DIN EN 10029		0,0kg
420	1	Blech	BE-SLM-0125-420-0	BL 6	17	17,5	1.4404	DIN EN 10029		0,0kg
240	1	Rund	BE-SLM-0125-240-0	RD 90 h11		30	1.4404	DIN 668		1,0kg

Rev.Nr.	Bearbeiter	Revisionsbeschreibung	Revisionsdatum

Schweißangaben

Fugenform: V; Kehlnaht
Symbolische Angabe nach DIN EN ISO 2553
Nahtmaße: V-Naht: a = t
Kehlnaht: a = 0,7 x t min
Die Maßangabe bei Kehlnähten entspricht Maß a

Schweißverfahren: 141 nach EN ISO 4063	Schutzgas: I1 nach EN ISO 14175
Bewertungsgruppe: C nach EN ISO 5817	Bauvorschrift: EN 1090-2 EXC 2
Zusatzwerkstoff f. schweißgeeig. Stähle: 1.4430; 1.4576 nach EN ISO 14343-A	
Vorwärmen: nach Werkstoff, Schweißdraht Ø, Blechdicke und Nahtform	
Freimaßtoleranzgruppe: BF nach DIN EN ISO 13920	
Schweißnahtvorbereitung: DIN EN ISO 9692-1	
Schweißtechnisch geprüft:	

y

- Alle Kanten und Ecken gratfrei!
- Alle Teile absolut ölfrei, fettfrei und silikonfrei!
- Schweißnähte verschliffen, gebürstet und gebeizt
- Oberflächen gebeizt und passiviert

Weitergabe sowie Vervielfältigung dieser Unterlage, Verwertung und Mitteilung ihres Inhalts sind nicht gestattet, soweit nicht ausdrücklich zugestanden. Zuwiderhandlungen verpflichten zu Schadenersatz. Alle Rechte für den Fall der Patenterteilung oder Gebrauchsmuster-Eintragung vorbehalten.

Allgemeintoleranzen: Längen und Winkelmaße/ Form und Lage DIN EN ISO 2768 - mK; Schweißkonstruktionen DIN EN ISO 13920 - BF

Projektion

Oberflächenangabe nach DIN EN ISO 1302

	Datum	Name
Bearb.	09.01.25	Knobloch
Gepr.	09.01.25	Woldrich
Norm		

BENS EDELSTAHL

Maßstab: 1:10 | Masse: 1,0 kg

Halbzeug: | Material:

Zeichnungsinhalt:

Endkappe - SBG

Sprühlanze

Dokumentnummer: BE-SLM-0125-003-0

Blatt 1 / 1 Bl.

Dateiname: BE-SLM-0125-003-0_Endkappe-SBG.dft | Plotdatum: 14.01.2025

A2